BADU®JET Riva

Leistungsstarke Einhänge-Anlage mit Hochglanz-Finish und LED-Beleuchtung. Für mittlere Becken. UV-beständig, kratzfest und schmutzabweisend.

Einsatzgebiet
Zur Nachrüstung an allen Aufstell- und Einbaupools, als Attraktion, für die Fitness, als Wellen- oder Luftperlbad, für die Unterwassermassage nach ärztlichem Rat. Schwimmen ohne Wende auch in kleinen Becken möglich.

Ausführung
Durch die Ansaugöffnungen an der Rückseite der Anlage wird mit einer leistungsstarken BADU Pumpe Wasser angesaugt und mit einem kräftigen Strahl über eine regelbare Düse in den Pool zurückgeführt. Ergänzt werden kann die BADUJET Riva mit einer pflegeleichten, hochwertigen Dekoreinlage in Edelholzoptik.

Empfehlenswertes Zubehör siehe Seite 142.

Werkstoffe
Gehäuse ..... ABS/PMMA
Innenteile ..... PP/ABS/Edelstahl
Bedienelemente ..... ABS
Saug-/Druckleitung ..... PVC/ABS

Technische Daten bei 50 Hz	BADUJET Riva	21-81/32 G	21-81/32 RG
Förderstrom der Pumpe (m³/h)	3~/1~	58	54
Spannung	3~/1~	3 N~ 400/230 V	1~ 230 V
Leistungsaufnahme P_1/-abgabe P_2[1)] (kW)	3~/1~	3,30/2,60	2,90/2,20
Anzahl der Düsen (Ø 40 mm)	3~/1~	1	1
Ausströmdruck an der Düse (bar)	3~/1~	1,10	1,00
Ausströmgeschw. mittig 2 m vor der Düse (m/s)	3~/1~	1,20	1,15
Massagedruck (bar) max.	3~/1~	1,60	1,60
Düse allseitig schwenkbar (Grad)	3~/1~	60	60

Detaillierte Infos zur Schutzart des Motors siehe Seite 157.

Artikel-Nr.	Typ	Spannung	Leistungsabgabe P_2	UVP netto	UVP brutto[7)]
231.8600.000	BADUJET Riva mit weißer LED	1~ 230 V	2,20 kW	2.536,97 €	**3.019,- €**
231.8620.000	BADUJET Riva mit Multicolor-LED	1~ 230 V	2,20 kW	2.675,63 €	**3.184,- €**
231.8500.000	BADUJET Riva mit weißer LED	3 N~ 400/230 V	2,60 kW	2.484,87 €	**2.957,- €**
231.8520.000	BADUJET Riva mit Multicolor-LED	3 N~ 400/230 V	2,60 kW	2.624,37 €	**3.123,- €**
231.9851.000	Teleskopstützfuß			154,62 €	**184,- €**

^ **LED wahlweise in Weiß oder Multicolor**

^ **Mit Teleskopstützfuß für Aufstellbecken, optional**

^ **Mit Dekoreinlage, optional**

QR-Code scannen: BADUJET Gegenstromanlagen-Anwendungsvideo ...

Maße
Ausführliche Maße auf Anfrage oder unter badu.de

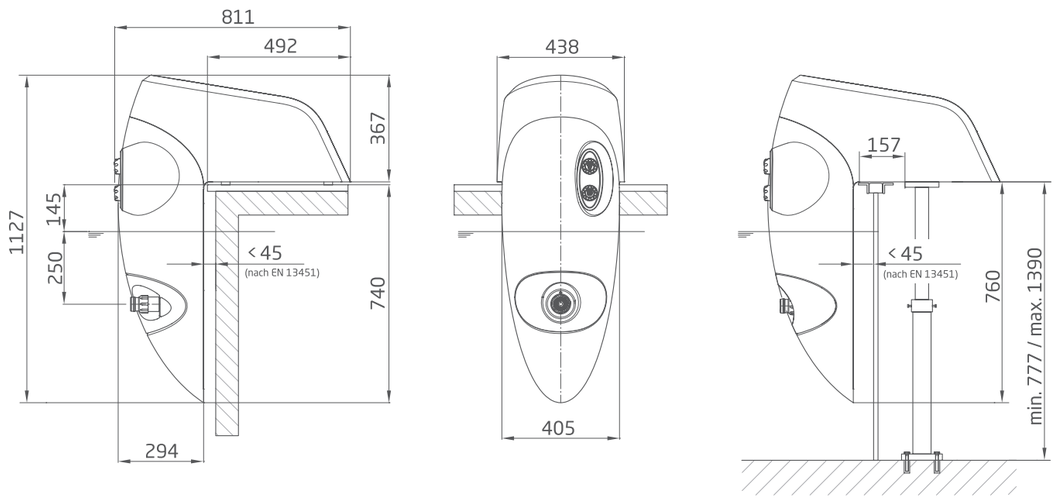

BADUJET Riva

High performance overhang unit with high gloss finish and LED lighting. For medium-size pools. UV resistant, scratch and stain resistant.

Field of application
For expanding all pool models, as an attraction, for fitness training, as a wave or air bubble bath, for underwater massages – consult physician – for endless no-turn swimming, even in the smallest pool.

Design
Water is drawn in through the suction inlet at the bottom of the unit using a powerful pump and led back into the pool through a strong jet via an adjustable nozzle. The BADUJET Riva can be fitted with an easy-care, high quality, wood-look design inlay.

For recommended accessories see page 136.

Materials used
Housing ..... ABS/PMMA
Interior parts ..... PP/ABS/stainless steel
Control elements ..... ABS
Suction/pressure line ..... PVC/ABS

Technical data at 50 Hz	BADUJET Riva	21-81/32 G	21-81/32 RG
Pump flow rate (m³/h)	3~/1~	58	54
Voltage	3~/1~	3 N~ 400/230 V	1~ 230 V
Power input P_1/output P_2 [1)] (kW)	3~/1~	3.30/2.60	2.90/2.20
Number of nozzles (Ø 40 mm)	3~/1~	1	1
Flow pressure at nozzle (bar)	3~/1~	1.10	1.00
Flow velocity in centre 2 m from the nozzle (m/s)	3~/1~	1.20	1.15
Massage pressure (bar) max.	3~/1~	1.60	1.60
Multi-directional swivel nozzle (degrees)	3~/1~	60	60

For more detailed information regarding the motor protection please see page 151.

Article no	Description	Voltage	Power output P_2	Net RRP	Gross RRP [7)]
231.8600.000	BADUJET Riva with white LED	1~ 230 V	2.20 kW	2,536.97 €	**3,019.00 €**
231.8620.000	BADUJET Riva with multicoloured LED	1~ 230 V	2.20 kW	2,675.63 €	**3,184.00 €**
231.8500.000	BADUJET Riva with white LED	3 N~ 400/230 V	2.60 kW	2,484.87 €	**2,957.00 €**
231.8520.000	BADUJET Riva with multicoloured LED	3 N~ 400/230 V	2.60 kW	2,624.37 €	**3,123.00 €**
231.9851.000	Telescopic foot			154.62 €	**184.00 €**

^ **With white or multicoloured LED**

^ **Also available with a telescopic foot for above ground pools**

^ **Also available with design inlay**

Scan the QR code for the BADUJET counter swim units application video ...
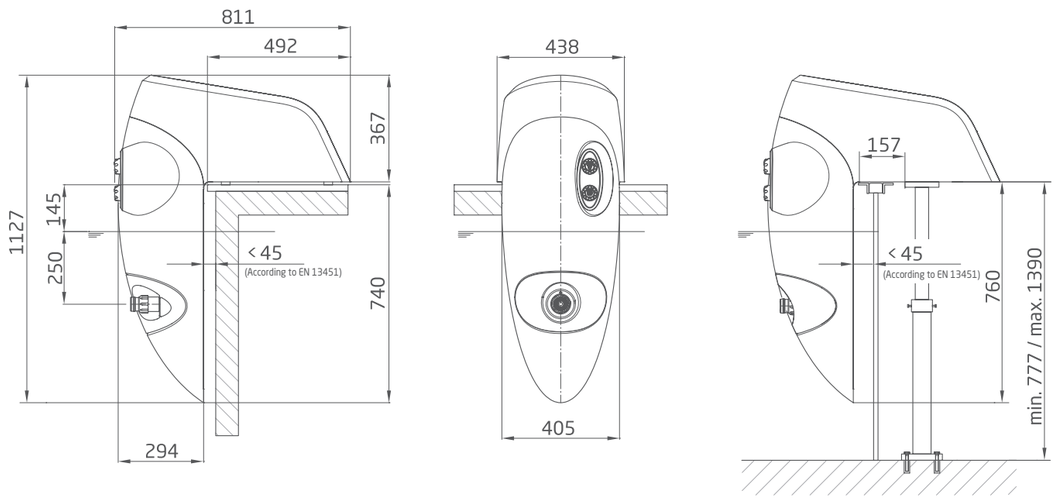
Dimensions
Detailed dimensions available on request or at badu.de