Webmanager

Montage- und Bedienungsanleitung

Vor der Montage, Inbetriebnahme und Bedienung sorgfältig lesen!

speck pumpen
VERKAUFSGESELLSCHAFT GmbH

Beschreibung

1.1. - Technische Daten

Elektrische Daten:	
Schutzart	IP 20
Sonstige Daten und Abmessungen:	
Gehäuseausführung	5-teilig, Kunststoffgehäuse ABS
Einbaumöglichkeiten	Wandmontage
Abmessungen gesamt	75 mm x 80 mm x 25 mm
Leuchtdioden	2-farbige LED-Lampe zur Funktionskontrolle
Zulässige Umgebungsbedingungen:	
Umgebungstemperatur	
bei Reglerbetrieb	0 °C - 40 °C
bei Transport/Lagerung	0 °C - 60 °C
Luftfeuchtigkeit	
bei Reglerbetrieb	max. 85 % rel. Feuchte bei 25 °C
bei Transport/Lagerung	keine Betauung zulässig
Weitere Merkmale:	
	Reset-Taste Micro-SD-Karteneinschub
Schnittstellen:	Ethernet Port 10/100 CAN-Bus
Spannungsversorgung:	Stecknetzteil 100 - 240 V AC Output 5 V DC 1A über Mini USB

1.2. - Lieferumfang

- Webmanager
- Wandhalterung
- Micro-SD-Karte
- Steckernetzteil
- CAN Anschlusskabel 1 m
- 2x CAN Abschlusswiderstand
- Bedienungsanleitung Webmanager

1.3. - Entsorgung und Schadstoffe

Das Gerät entspricht der europäischen ROHS Richtlinie 2011/65/EU zur Beschränkung der Verwendung bestimmter gefährlicher Stoffe in Elektro- und Elektronikgeräten.

Achtung

Zur Entsorgung gehört das Gerät keinesfalls in den Hausmüll. Entsorgen Sie das Gerät nur an entsprechenden Sammelstellen oder senden Sie es an den Verkäufer oder Hersteller zurück.

Installation

1.4. - Wandmontage

Achtung

Installieren Sie den Webmanager ausschließlich in trockenen Räumen und unter Umgebungsbedingungen wie unter „1.1. - Technische Daten“ beschrieben. Folgen Sie der nachfolgenden Beschreibung.

1. Gehäusevorderteil vorsichtig vom Hinterteil abziehen und Vorderteil zur Seite legen.
2. Gehäusehinterteil an der ausgewählten Position anhalten und die 2 Befestigungslöcher anzeichnen. Achten Sie dabei darauf, dass die Wandfläche möglichst eben ist, damit sich das Gehäuse beim Anschrauben nicht verzieht.
3. Mittels Bohrmaschine und 6er Bohrer, 2 Löcher an den angezeichneten Stellen in die Wand bohren und die Dübel eindrücken.
4. Das Gehäushinterteil anschrauben und das Vorderteil von oben auf das Hinterteil einhängen.

1.5. - Anzeige und Anschlüsse

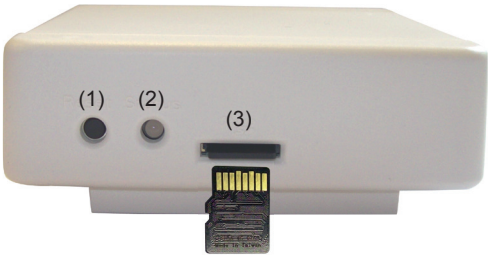

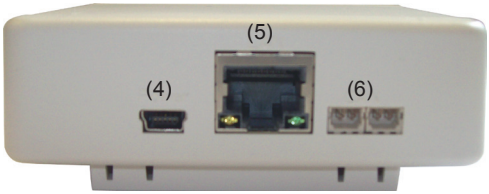

Achtung

Stecken Sie die Micro-SD-Karte wie abgebildet (Kontakte oben) in den Karten Slot.

(1)	Reset-Taste	(4)	Netzsteckerbuchse
(2)	2-farbige LED-Lampe zur Funktionskontrolle	(5)	Ethernet
(3)	Micro-SD-Karten Slot	(6)	CAN-Bus (2x)

1.6. - Elektrischer Anschluss

Verbinden Sie den Webmanager mit dem beiliegenden Steckernetzteil und stecken Sie dieses anschließend in die Steckdose. Der Webmanager startet nun automatisch.

1.7. - Status-LED

Mit der 2-farbigen LED-Lampe wird der Betrieb und der Status des Webmanagers angezeigt.

LED-Lampe leuchtet grün:	Micro-SD-Karte in Ordnung und CAN-Bus vorhanden
LED-Lampe leuchtet rot:	Micro-SD-Karte nicht in Ordnung
LED-Lampe blinkt rot:	CAN-Bus nicht in Ordnung

1.8. - CAN-Bus

Über den CAN-Bus können 2 oder mehrere Regler miteinander oder auch mit dem Webmanager verbunden werden und Daten untereinander austauschen.

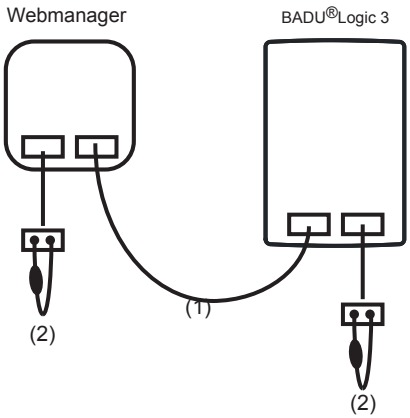

Die Regler werden mit dem CAN-Bus Kabel (1) in Reihe verbunden. Der erste und der letzte Regler/Webmanager in dieser Reihenschaltung müssen mit einem Abschluss-widerstand versehen werden (2).

Die Beschaltung der beiden CAN-Buchsen ist dabei beliebig.

Die zur Verfügung stehenden CAN-Funktionen richten sich nach dem Reglertyp und der eingesetzten Soft-wareversion und sind der jeweiligen Bedienungsanleitung zu entnehmen.

1.9. - Reset-Taste

Neustart des Webmanager: Reset Taste für 5 Sekunden gedrückt halten.

Update einlesen: Hierbei handelt es sich um eine Sonderfunktion (Softwareupdate). Bitte führen Sie das Update nur durch, wenn Sie vom Hersteller dazu aufgefordert werden!
Die Datei “Firmware.bin“ wird auf der Micro-SD-Karte installiert, indem die Reset-Taste während eines Neustarts gedrückt wird.

1.10. - Micro-SD-Karte

Auf der Micro-SD-Karte werden alle Daten gespeichert.
Von der Micro-SD-Karte kann bei Bedarf zusätzlich ein Firmwareupdate eingespielt werden.
Siehe 1.9. - Reset-Taste.

1.11. - Ethernetverbindung

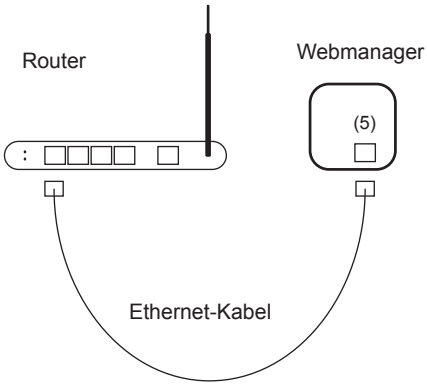

Verbinden Sie den Webmanager mit Hilfe eines Ethernet-Kabels mit einem freien Port an Ihrem Netzwerk-Router oder -Switch. Der Webmanager erhält automatisch eine IP-Adresse, wenn Ihr Netztwerkrouter als DHCP-Server eingestellt ist. Sollte DHCP im Netzwerk deaktiviert sein, muss eine IP-Adresse manuell vergeben werden. Beachten Sie hierzu die Bedienungsanleitung Ihres Routers.

1.12. - Nabto Installation für den PC

PC-Installation mit Firefox-Browser oder Internet Explorer

1. Öffnen Sie www.nabto.net

2. Nabto Plugin installieren

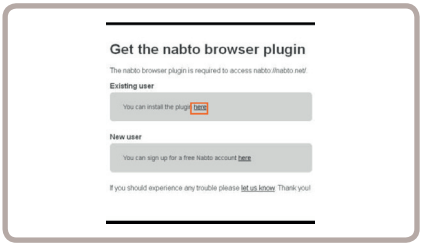

3. Nabto Account erstellen

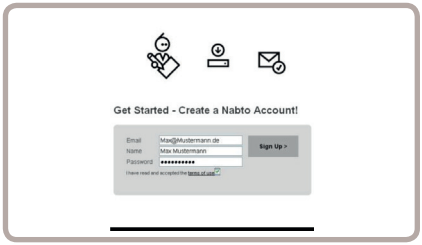

4. E-Mail bestätigen

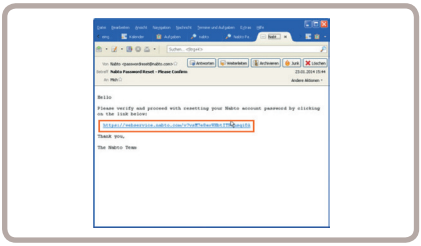

1.13. - Nabto Installation für das Smartphone oder Tablet

1. Nabto App auf Ihr Gerät laden

2. Nabto Account erstellen

3. E-Mail bestätigen

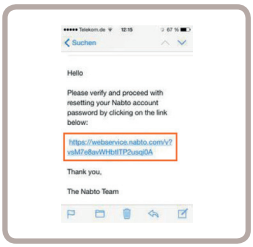

1.14. - Nabto mit Regler verbinden

1. Verbinden Sie den Webmanager mit dem Router via Ethernet-Kabel. Wenn Ihr Router als DHCP-Server eingestellt ist, generiert der Router automatisch eine IP-Adresse für den Webmanager. Für Hilfe schauen Sie sich bitte die Anleitung Ihres Routers an.

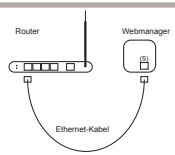

2. Verbinden Sie den Webmanager über den CAN-Bus mit dem Regler. Danach kann der Webmanager über das Reglermenü konfiguriert werden.

Beispiel:
MAC-Adresse lautet 02-50-C2-DB-7F-FF
DB7FFF (ohne "-") ist die Nabto Adresse für den Webmanager.

Unterseite Webmanager oder Menü 7.7.2.

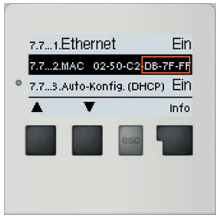

3. Geben Sie die Adresse von Ihrem Webmanager in den Browser oder in die App ein.
Standart URL Nabto://XXXXXX.sorel-connect.net.
Ersetzen Sie XXXXXX mit dem 6-stelligen Code vom MAC-Adresse wie in Punkt 2. beschrieben.

Beispiel:

Versichern Sie sich, dass Sie die MAC-Adresse ohne „-" eingegeben haben!

Tipp für einen einfachen Zugang: Speichern Sie Ihre Adresse (stellen Sie sicher, dass Ihr 6-stelliger Code keine „-" hat) als Lesezeichen in Ihrem Browser oder App ein.

4. Gehen Sie zu Menü 7.7.1.
In Ihrer Nabto-App oder in Ihrem Browser bekommen Sie eine „Access denied" Meldung. Gehen Sie jetzt in Menü 7.7.1. - Zugriffskontrolle und wählen Sie einen von 4 Benutzern durch „Benutzer hinzufügen" aus.

5. Zugriffsberechtigung
- Wählen Sie Ihre E-Mail Adresse (=Ihr Nabto User-Name)
- Drücken Sie "ok"

Der ausgewählte Benutzer ist einer von vier möglichen autorisierten Benutzern.

1.15. - Nabto Account

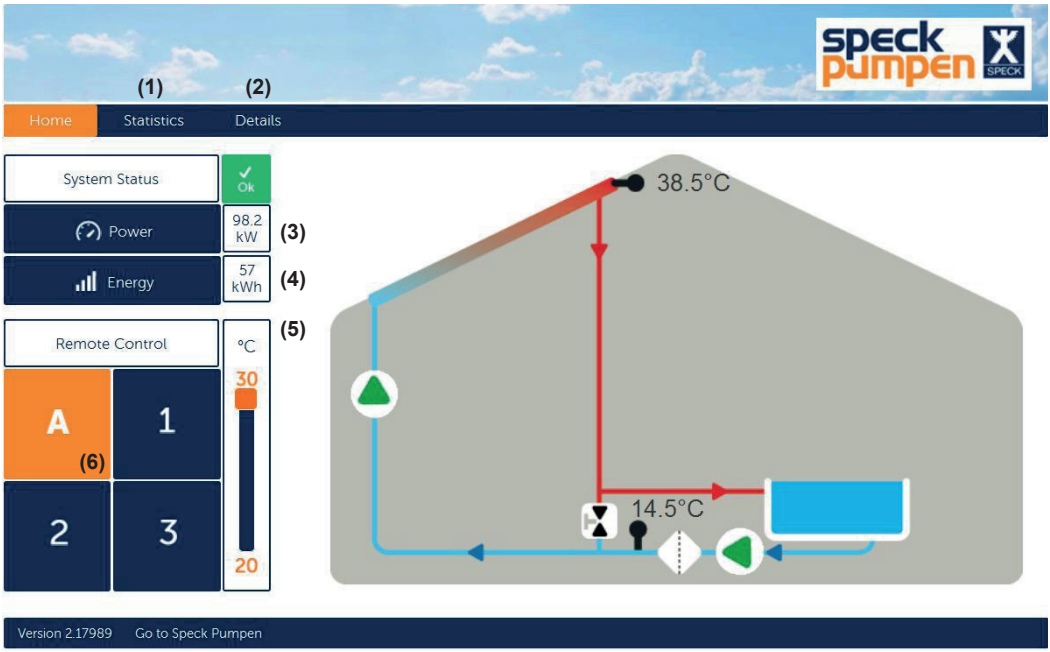

(1) Statistische Auswertung des Wärmeertrages.

(2) Anzeige von Fehlermeldungen. Anzeige von allen Sensoren und Relais.

(3) Aktueller Wärmeertrag über Solar in kW.

(4) Aktueller Tagesertrag in kW/Stunde.

(5) Maximale Badetemperatur an S2 (Solltemperaturvorgabe).

(6) Remote Control für Filterpumpe.

A = Automatikbetrieb
1 = Schaltet die Filterpumpe dauerhaft auf Stufe 1, alle anderen Schaltbedingungen der Filterpumpe werden ignoriert.
2 = Schaltet die Filterpumpe dauerhaft auf Stufe 2, alle anderen Schaltbedingungen der Filterpumpe werden ignoriert.
3 = Schaltet die Filterpumpe dauerhaft auf Stufe 3, alle anderen Schaltbedingungen der Filterpumpe werden ignoriert.

Abnahmeprotokoll:

Eingestellte Hydraulikvariante:

Inbetriebnahme am:

Inbetriebnahme durch:

Abschließende Erklärung:
Obwohl diese Anleitung mit größtmöglicher Sorgfalt erstellt worden ist, sind fehlerhafte oder auch unvollständige Angaben nicht auszuschließen. Irrtümer und technische Änderungen bleiben grundsätzlich vorbehalten.

Speck Pumpen
Verkaufsgesellschaft GmbH
Hauptstraße 1-3
91233 Neunkirchen a. Sand

Tel. 09123-949-0
Fax 09123-949-260

www.speck-pumps.com
info@speck-pumps.com

VG 766.2700.062 K' 10/2014 SOS

Webmanager

Installation and operating instructions

Read carefully before installation, commissioning and operation!

speck pumpen
SPECK
VERKAUFSGESELLSCHAFT GmbH

Description of Webmanager

1.1. - Specifications

Electrical specifications:	
Protection class	IP 20
Other specifications and dimensions:	
Housing design	5 part, ABS plastic
Installation method	Wall installation
Overall dimension	75 mm x 80 mm x 25 mm
Light diode	Two-colour LED lamp for function control
Permissible ambient conditions:	
Ambient temperature	
for controller operation	0 °C - 40 °C
for transport/storage	0 °C - 60 °C
Air humidity	
for controller operation	max. 85 % humidity at 25 °C
for transport/storage	no moisture condensation permitted
Other specifications:	
	Reset button Micro SD card slot
Interfaces:	Ethernet port 10/100 CAN bus
Power supply:	Plug-in power supply 100 - 240 V AC Output 5 V DC 1A via mini USB

1.2. - Scope of supply

- Webmanager
- Wall bracket
- Micro SD card
- Plug-in power supply
- CAN cable 1 m
- 2x CAN terminator
- Webmanager operating instructions

1.3. - Disposal and pollutants

The unit conforms to the European RoHS 2011/65/EU for the restriction of the use of certain hazardous substances in electrical and electronic equipment.

Caution

Under no circumstances may the device be disposed of with the normal household waste. Only dispose of the unit at appropriate collection points or return it to the seller or manufacturer.

Installation

1.4. - Wall installation

Caution

Only install the controller in dry areas and under the ambient conditions described under 1.1. - „Specifications“. Follow the description below.

C.1.4.1

C.1.4.2

1. Carefully pull the upper part of the housing from the lower part and set the upper part of the housing aside.
2. Hold the lower part of the housing up to the selected position and mark the 2 mounting holes. Make sure that the wall surface is as even as possible so that the housing does not become distorted when it is screwed on.
3. Using a drill and size 6 bit, drill 2 holes at the points marked on the wall and push the plugs in.
4. Screw the lower part on and hang the upper part on the lower part from above.

1.5. - Indicators and connectors

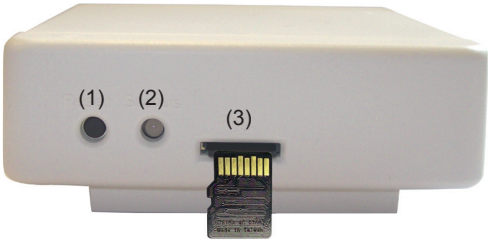

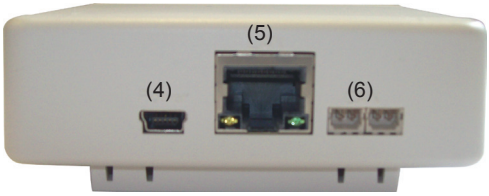

Caution

Insert the micro SD card into the card slot as shown (contacts above).

(1)	Reset button	(4)	Power cord connector
(2)	Two-colour LED lamp for function control	(5)	Ethernet
(3)	Micro SD card slot	(6)	CAN bus (2x)

1.6. - Electrical connection

Connect the webmanager with the AC adapter included and plug it into the socket. The webmanager will start automatically.

1.7. - Status LED

The two-colour LED lamp indicates the status and the operation of the webmanager.

LED lamp is green:	Micro SD card is correct and CAN bus available
LED lamp is red:	Micro SD card is not correct
LED lamp flashes red:	CAN bus is not correct

1.8. - CAN bus

The CAN bus can be used to connect two or more controllers with each other or with the webmanager to exchange data.

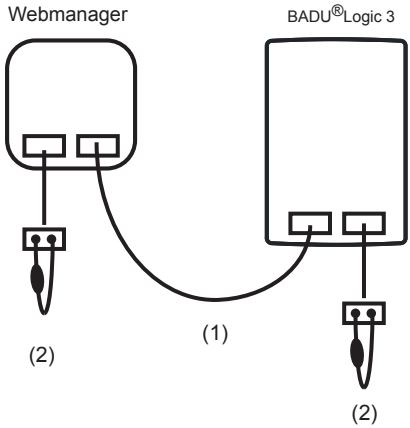

1. The controllers are connected in series with the CAN bus cable (1).
2. The first and last controller/webmanager in this connection series must be fitted with a terminating resistor (2).

The wiring of the two CAN sockets is optional.

The available CAN functions are subject to the controller type as well as the software version used and can be seen in the corresponding manual.

1.9. - Reset button

Restarting the webmanager: Press and hold reset button for 5 seconds.

Install update: This is a special function (software update). Please only perform the update if you are prompted by the manufacturer! The "Firmware.bin" file on the SD card is installed by pressing the reset button during a restart.

1.10. - Micro SD card

All data is stored on the micro SD card. When needed a firmware update can also be loaded from the micro SD card. See 1.9. - Reset button.

1.11. - Ethernet connection

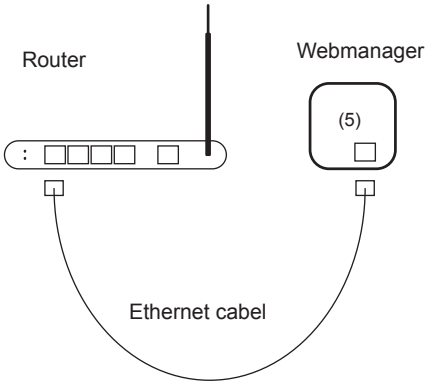

Connect the webmanager with an Ethernet cable to an available port on your network router or switch. If your router is set as a DHCP server, an IP address is automatically assigned to the webmanager. If DHCP is deactivated in the network, an IP address must be assigned manually. In this case, please refer to the instructions for your router.

1.12. - Nabto installation for PC

PC installation available on firefox or internet explorer

1. Open www.nabto.net

2. Install nabto plugin

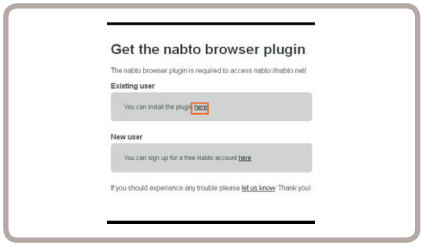

3. Create nabto account

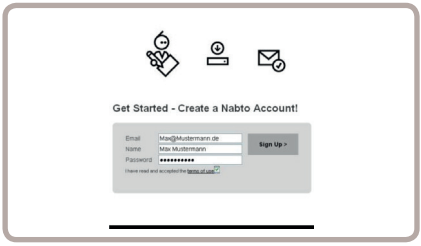

4. Confirm e-mail

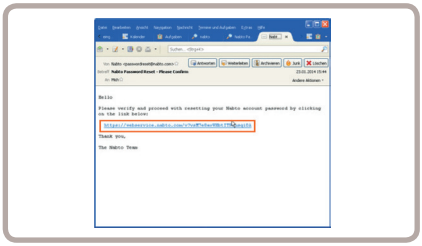

1.13. - Nabto installation for tablet or smartphone

1. Download nabto client app

2. Create nabto account

3. Confirm e-mail

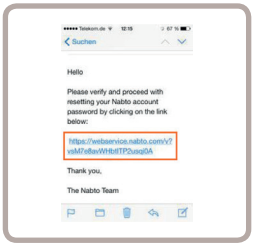

1.14. - Connect nabto to webmanager

1. Connect webmanager to router via Ethernet cable.
If your router is set as DHCP Server, the router automatically generates an IP address to the webmanager. Check the manual for your router for help.

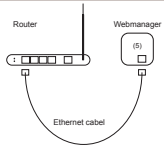

2. Connect webmanager to controller via CAN bus cable. After that the webmanager can be configured via the controller menu.

Example:
MAC address is 02-50-C2-DB-7F-FF
DB7FFF (without “-”) is the nabto address for the webmanager

Underside of the webmanager OR Menu 7.7.2.

3. Enter the address of your webmanager into the browser or app. General format is Nabto://XXXXXX.sorel-connect.net. Replace XXXXXX with the 6 digit code from the MAC address as described above in point 2.

Example:

Make sure that you enter the 6 digit code without “-”!

Tip for easy access: save your address as a bookmark in your browser or app.

4. Go to menu 7.7.1. In your nabto app or in your browser you will get an “Access denied” message. Now select access control in menu 7.7.1. and select one of four users with “Add user” and press “ok”.

5. Access permission
- Select your e-mail address
(=your nabto user name)
- Press “ok”

The selected user is saved as 1 of 4 possible authorised users.

1.15. - Nabto account

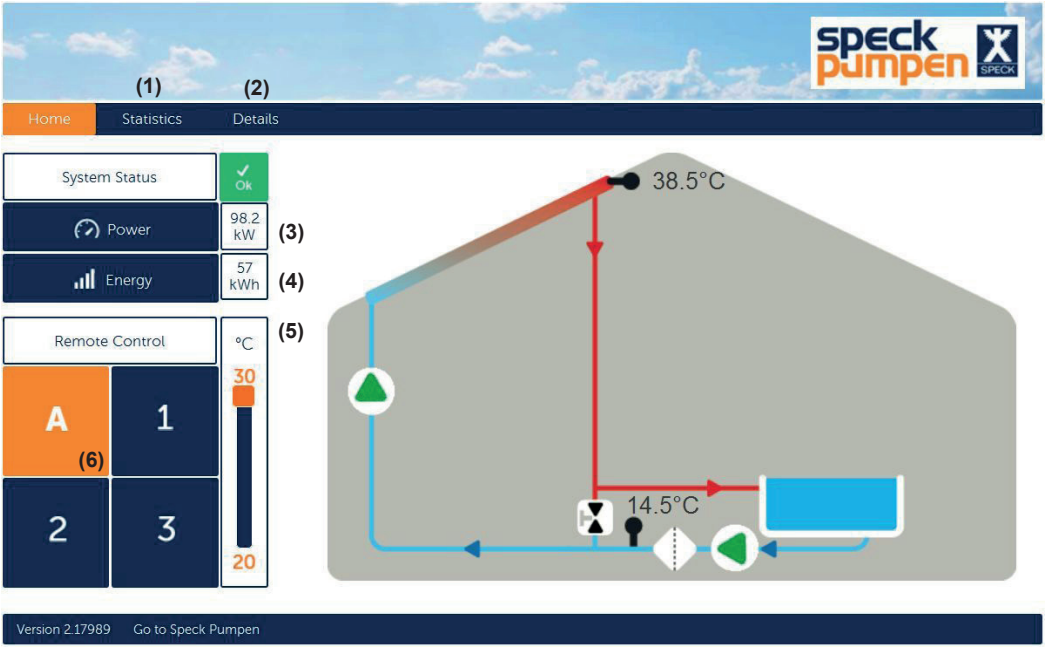

(1) Statistical overview of the heat output.

(2) Display of error messages and the current sensor and relay values.

(3) Current heat output via the solar system in kW.

(4) Current daily output in kWh.

(5) Maximum bathing temperature at S2 (setpoint temperature).

(6) Remote control for filter pump.

A = Automatic mode.
1 = Switches the filter pump permanently to level 1. All other switching conditions of the filter pump are ignored.
2 = Switches the filter pump permanently to level 2. All other switching conditions of the filter pump are ignored.
3 = Switches the filter pump permanently to level 3. All other switching conditions of the filter pump are ignored.

Acceptance report:

Hydraulic variant:

Commissioned on:

Commissioned by:

Final declaration:
Although these instructions have been created with greatest possible care, incorrect or incomplete information can not be ruled out. Errors and technical changes are generally reserved.

Speck Pumpen
Verkaufsgesellschaft GmbH
Hauptstraße 1-3
91233 Neunkirchen a. Sand
Germany

Tel. 0049 9123 949-0
Fax 0049 9123 949-260

www.speck-pumps.com
info@speck-pumps.com

VG 766.2700.063 K' 10/2014 SOS